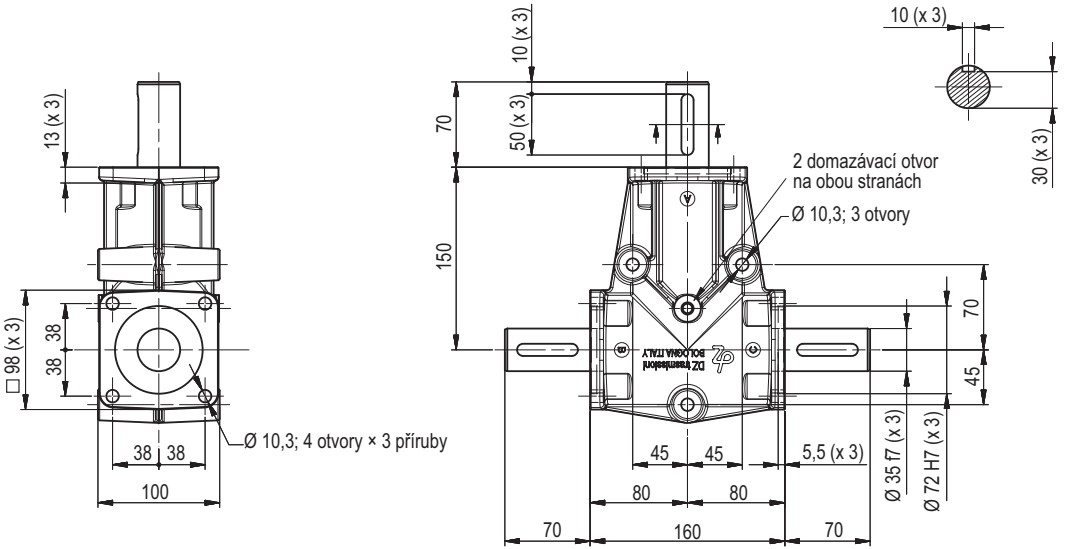

Provedení	DZ		Převod. poměr	Vstup	Výstup	Typ	Hmotnost [kg]
		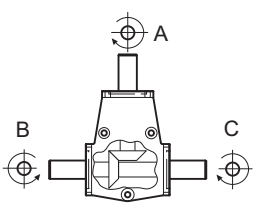	1/1	A	B	DZ 50S-3FAB	8,1
			1/1	A	C	DZ 50FS-3FAC	
Velikost	5		1/2	A	B	DZ 52S-3FAB	
			1/2	A	C	DZ 52FS-3FAC	
Příruba	3		1/1	A	B – C	DZ 51-3FABC	8,8
			1/2	A	B – C	DZ 53-3FABC	

Tiskové chyby vyhrazeny. Obrázky mají informativní charakter.

matis s.r.o., Kaštanová 34, 620 00 Brno, tel.: +420 548 214 438, fax: +420 548 214 439, e-mail: info@matis.cz, www.matis.cz